速度制御・瞬時停止ユニット

速度制御・瞬時停止ユニット
（パネルタイプ）

C-20PN
C-20PN-23

■特徴

可変速度範囲70～1400r/min
瞬時停止0.2秒（50Hz）／0.4秒
（60Hz）以内
タコジェネレータ付Q-CONモータ用

・設定回転数を高速から低速に変えた場合に、自然減速ではなく回路内の制御機能が働き、設定回転数まで急減速させます。とくに慣性が大きな負荷の場合に、その効果が著しく現れます。
・瞬時停止の場合も同様の機能により急停止させます。無負荷時では0.2秒（50Hz）／0.4秒（60Hz）以内です。
※スローアップ、スローダウンタイプC-21PNもございます。

■仕様

仕様＼機種	C-20PN	C-20PN-23
駆動電源	単相100V±10V	単相200V±20V
電源周波数	50Hz／60Hz	
速度可変範囲	70～1400r/min	
適用モータ出力	4W～70W	
制動電流継続時間	約0.5秒制動電流がモータに流れます。	
使用温度範囲	-10℃～+50℃	
使用湿度範囲	85%以下（結露なきこと）	
絶縁抵抗	100MΩ以上DC500Vメガ (ケース－端子間)	
絶縁耐圧	AC1500V(50Hz)1分間印加 (ケース－端子間)	
速度設定電圧可変抵抗器	Q-R10KB（オプション） 10KΩ 1/4W以上 B特性	
適用スイッチ	単極双投AC125V 2A	

■適用モータ

インダクションモータ

コントロールユニット機種名	適用モータ 電圧V	出力W	モータ機種名	モータ仕様参照ページ
C-20PN	単相100	3	IHT6P3N	E-17
		15	IHT7PF15N	E-17
		25	IHT8PF25N	E-18
		40	IHT9PF40N	E-18
C-20PN-23	単相200	3	IHT6P3N-23	E-17
		15	IHT7PF15N-23	E-17
		25	IHT8PF25N-23	E-18
		40	IHT9PF40N-23	E-18

レバーシブルモータ

コントロールユニット機種名	適用モータ 電圧V	出力W	モータ機種名	モータ仕様参照ページ
C-20PN	単相100	3	RHT6P4N	E-20
		15	RHT7PF15N	E-20
		25	RHT8PF25N	E-21
		40	RHT9PF40N	E-21
C-20PN-23	単相200	3	RHT6P4N-23	E-20
		15	RHT7PF15N-23	E-20
		25	RHT8PF25N-23	E-21
		40	RHT9PF40N-23	E-21

モータの機種名は全てピニオン軸仕様のモータで表示しています。モータの詳しい仕様については、参照ページをご覧ください。

■結線方法

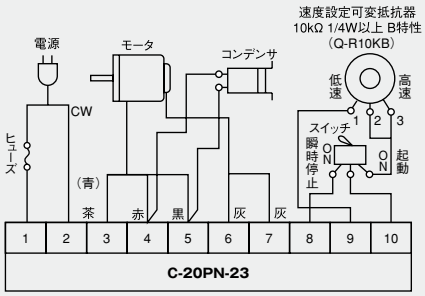

●反時計方向に回転させる場合は、青と赤の結線を入れ替えます。レバーシブルモータの場合は赤と黒の結線を入れ替えてください。

■外形図

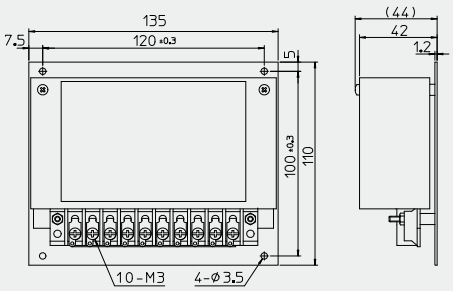

■外部速度設定器（オプション）

可変抵抗器 10kΩ,1/4w, B特性
【機種名：**Q-R10KB**】
ツマミ、目盛板付

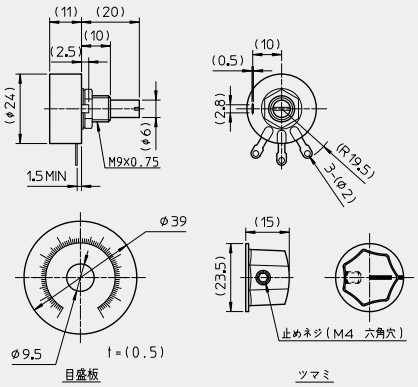

機種名		
可変抵抗器	Q-R10KB	